WAGNER

Solutions industrielles

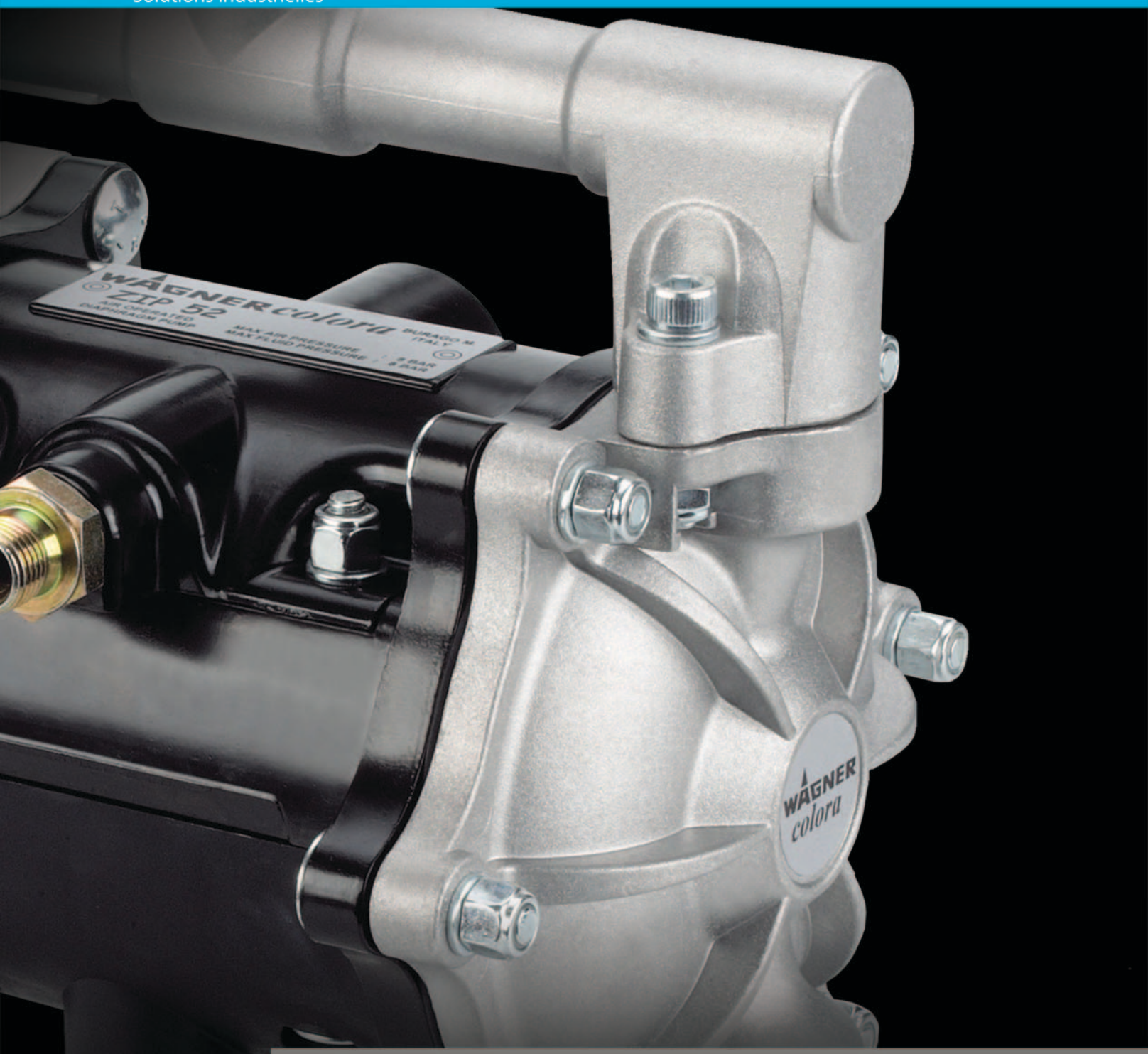

ZIP 52 ZIP 80 ZIP 182

INNOVATION A LA POINTE DE LA TECHNOLOGIE

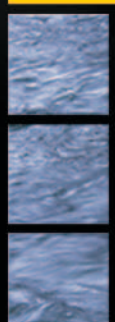

- Fiabilité maximale
- Haut débit
- Faible consommation d'air



Zip 52

Zip 80

Zip 182

POINTS FORTS

Moteur pneumatique "RUNNER"

Consommation d'air réduite
Haute performance avec un maximum de fiabilité
Fonctionnement sans lubrification
Conception anti-givre

Clapet de sécurité de surpression intégré au moteur

Valve de pilotage anti-blocage, pre-assemblée et facile à remplacer

Pression minimale de travail grâce à une faible friction des élément

Bas niveau sonore du à un silencieux intégré

Raccords air / produit standardisés

Membranes renforcées pour une longévité accrue

Membranes préformées permettant une absence de rétention

Haute résistance grâce aux joints de collecteurs en PTFE

Grande **compatibilité** produit

Facilité de démontage de part le système de fixation innovatif

Simplicité d'entretien résultant d'une faible quantité de pièces

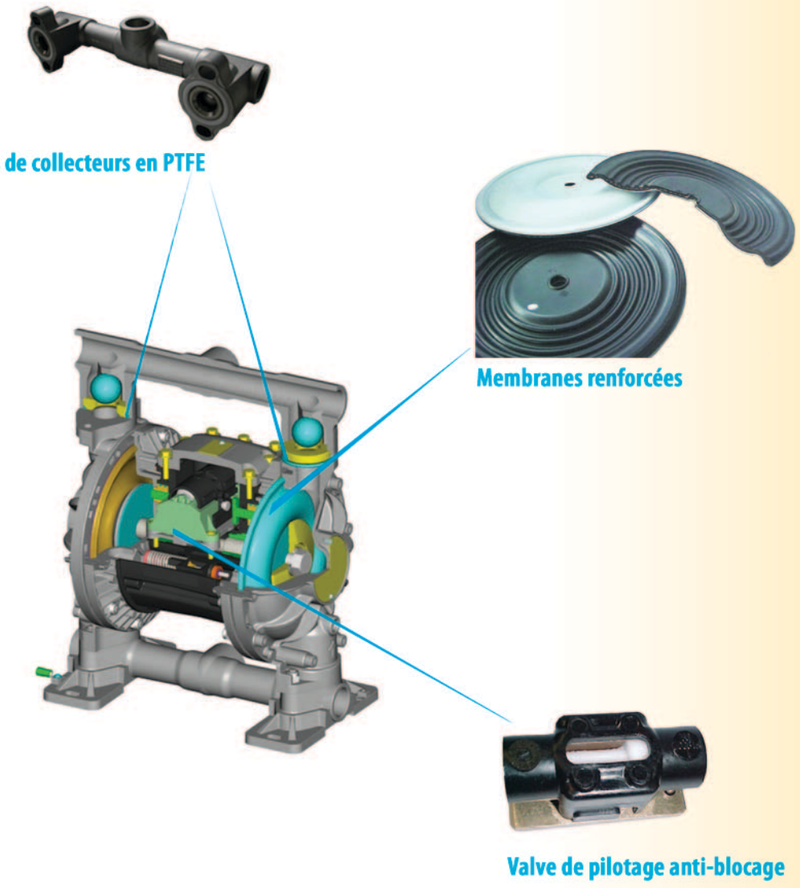

PRODUITS COMPATIBLES

Colles
Résines
Lubrifiants
Encres flexo
Laques céramiques
Agent de nettoyage
Peintures et solvants
Produits à base d'eau
Produits inflammables
Huiles végétales et minérales
Produits chimiques et alimentaires

APPLICATIONS

Transfert en immersion
Vidage / remplissage de fûts
Dosage de produits chimiques
Transfert et circulation d'encres
Transfert de peintures et solvants
Alimentation de systèmes de pulvérisation
Pompage d'huile céramique et de glaçures

Zip 52 (Zip 80)

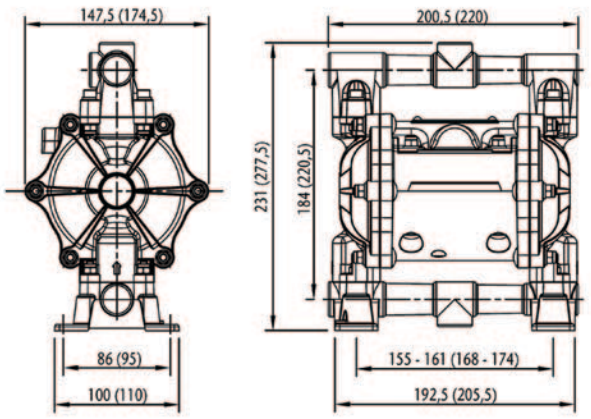

Zip 182

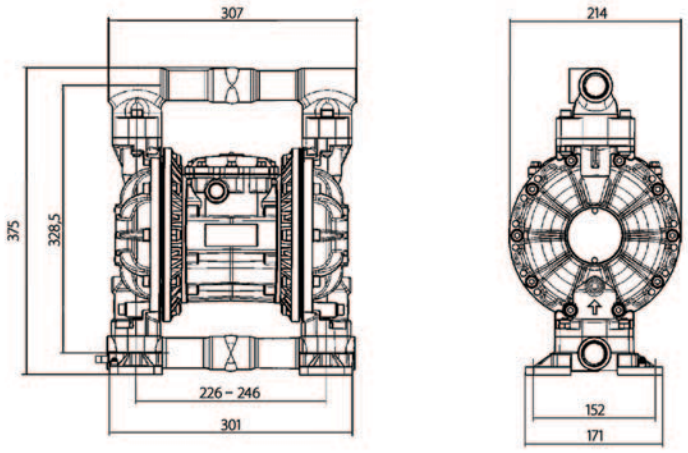

DONNEES TECHNIQUES

	Zip 52 PerfectFlow	Zip 52	Zip 80	Zip 182
Rapport de pression	1 : 1	1 : 1	1 : 1	1 : 1
Pression max. de travail (bar)	8	8	8	8
Plage de travail (bar)	1-8	1-8	1-8	1-8
Débit max (L/min) **	28	52	80	182
Débit par cycle (cc)	65	108	225	710
Hauteur d'aspiration max. (m)	4,8	4,8	4,9	6,3
Niveau sonore (dB) *	76	76	73	78
Température (°C) **	60-90	60-90	60-90	90
Diamètre E/S produit	1/2"	1/2"	3/4"	1"
Diamètre entrée d'air	1/4"	1/4"	1/4"	1/2"
Masse version ALU(Kg)	3,7	3,7	5,3	12,5
Masse version PP (Kg)	3,2	3,2	4,2	
Masse version INOX (Kg)	6,0	6,0	8,7	19

* niveau sonore à 4,8 bars et 50 coups/min
** pour pompes metalliques avec membranes en PTFE et vannes métal

ACCESSOIRES

Fine Flow Controller 3 en 1



Effet antipulsatoire
Filtration du produit
Regulation de la pression

Filtre produit



Grille de renfort
Fixation par clips
Filtres de 30 à 150 mesh

Canne d'aspiration flexible



Crépine rigide
Tuyau antisolvant
Kit de recirculation

Version en Polypropyléne
(conductive ou non-conductive)



Version en Aluminium



Version en INOX (Standard ou 316)



WAGNER
www.wagner-france.fr

J. Wagner Sarl
5, avenue du 1er Mai
91120 Palaiseau
Tel.: +33 (0) 1. 69. 19. 46. 73
Fax.: +33 (0) 1. 69. 81. 72. 57
division.solutionsindustrielles@wagner-france.fr

Votre distributeur: